Side stone left 4 BJM 1500-2000 BJM1500-L163

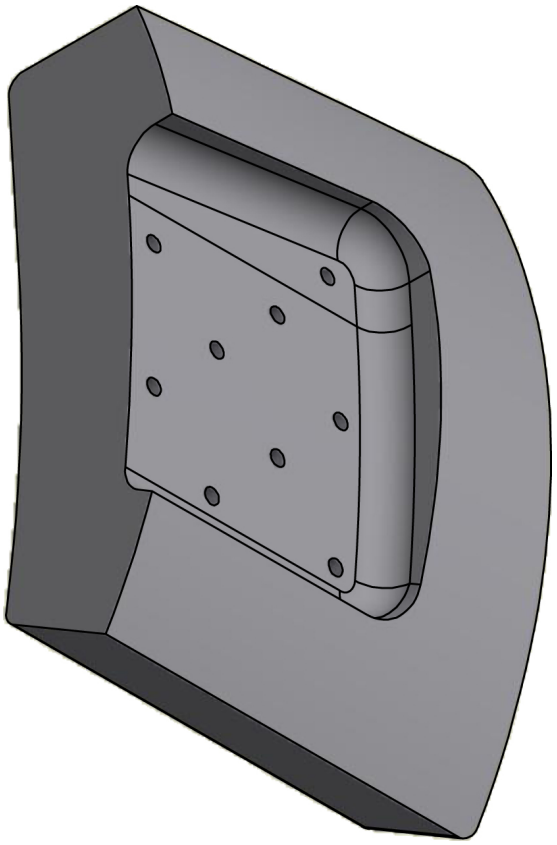

Product code	16847
Price	330,13 € 263,05 € (Excl. VAT)

- BJM1500 - 1 pcs
- BJM2000 - 1 pcs

Ariterm Energy
PL 15, Uuraistentie 1
43101 Saarijärvi